三菱マヒンドラ農機トラクタ用畦盛板３型装着要領図

安全にお使いいただくために必ずお守りください

注意 □傷害事故を防止の為、作業機を装着する場合には下記事項を必ず守ってください。
- ⇨トラクタを平たんで広い場所に置く。
- ⇨エンジンを止め、駐車ブレーキを掛ける。
- ⇨装着する位置で作業機降下速度調節グリップを［固定］の方向にいっぱいに回し油圧を確実にロックをする。

注意 ①作業機の調節などを行う場合は、必ずトラクタのエンジンを停止してから行ってください。
②トラクタのオート切換スイッチを「切」にして作業を始めてください。
③取り付けた部品やボルト類は確実に締め付け固定してください。ロータリや作業機の破損や怪我につながります。
④取り外した部品やボルト類は大切に保管下さい。

■用途　低平うね作り（播種機・施肥機併用）

■型式表

作業機名称	型式名称	コードNo.
畦盛板３型	UM345-RB	32522-12230
畦盛板３型	UM370-RB	32522-12240

■作溝断面図

寸法表	
型式	標準型
H (cm)	9
T (cm)	10～23
θ°	63

■装着要領

①ロータリ左右に装着のサイドカバー及び、左右隅のリヤカバーを取り外します。
②①で取り外したサイドカバー部に、畦盛板用の側板（小川製）を①で取り外したナット類で取り付けます。
③本体に取り付けの連結板のボルト部を②で取り付けた側板内側に、付属のナット類で取り付けます。
④支柱パイプ（組）をそれぞれ左右に取り付け、支柱棒を挿入し縦支柱パイプに付いているボルト（１）で締め付け固定します。（右図参照）
⑤畦盛板本体の左右の位置幅が決まれば、横支柱パイプに付いているボルト（２）を締め付け固定して下さい。

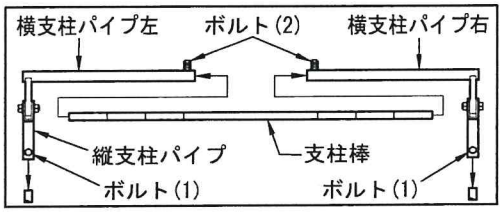

■装着図（UM345-RBを装着した場合）

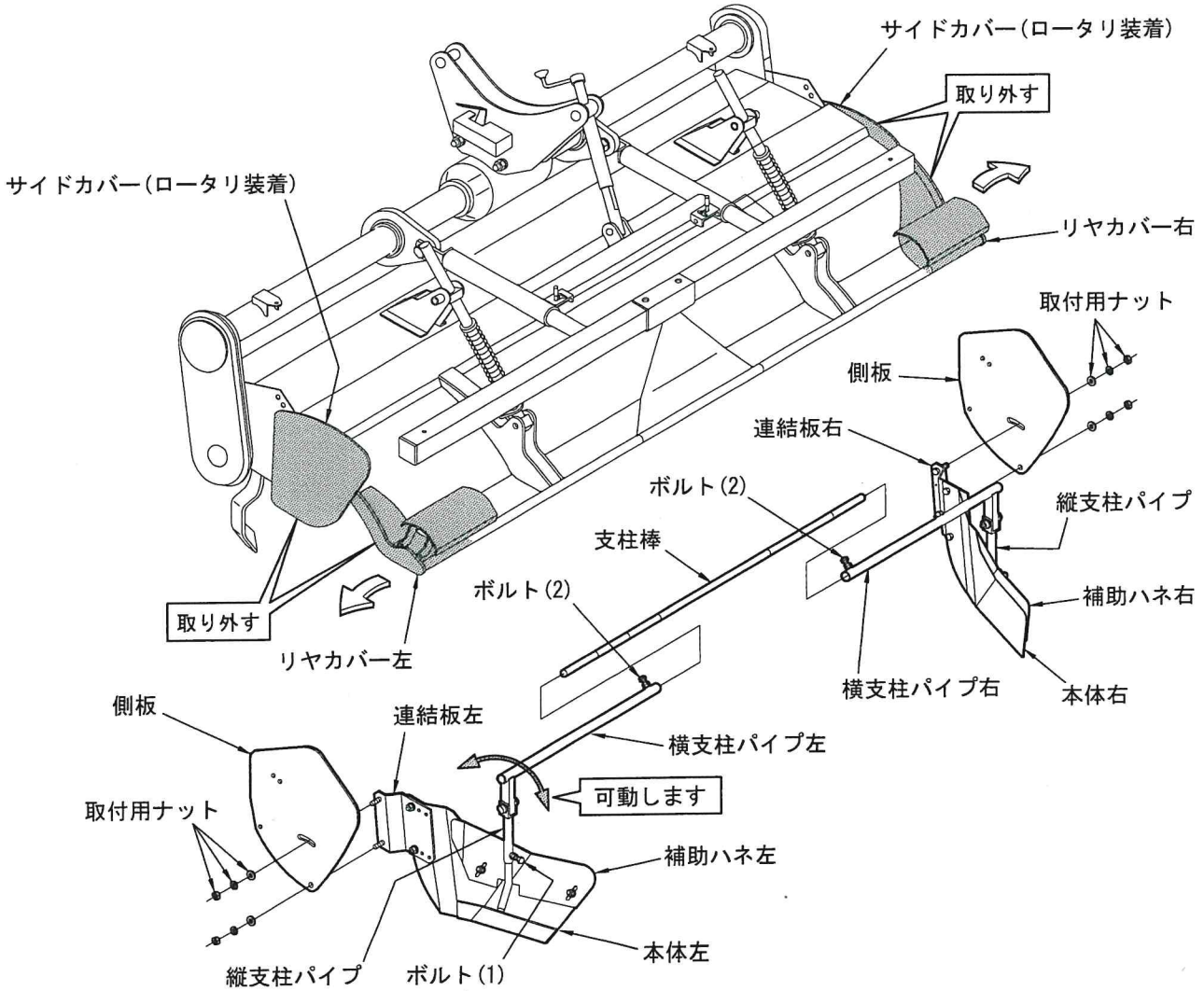

□お願い
・ご注文いただく際には本機型式、及びロータリ型式もあわせて明示ください。
・取扱説明書は仕様改良のため、予告なく変更することがあります。

株式会社 小川農具製作所　〒675-2402 兵庫県加西市田谷町676 tel.0790-45-0006 fax.0790-45-1868 http://www.ogawanoogu.co.jp
MAM-N2016-12-01