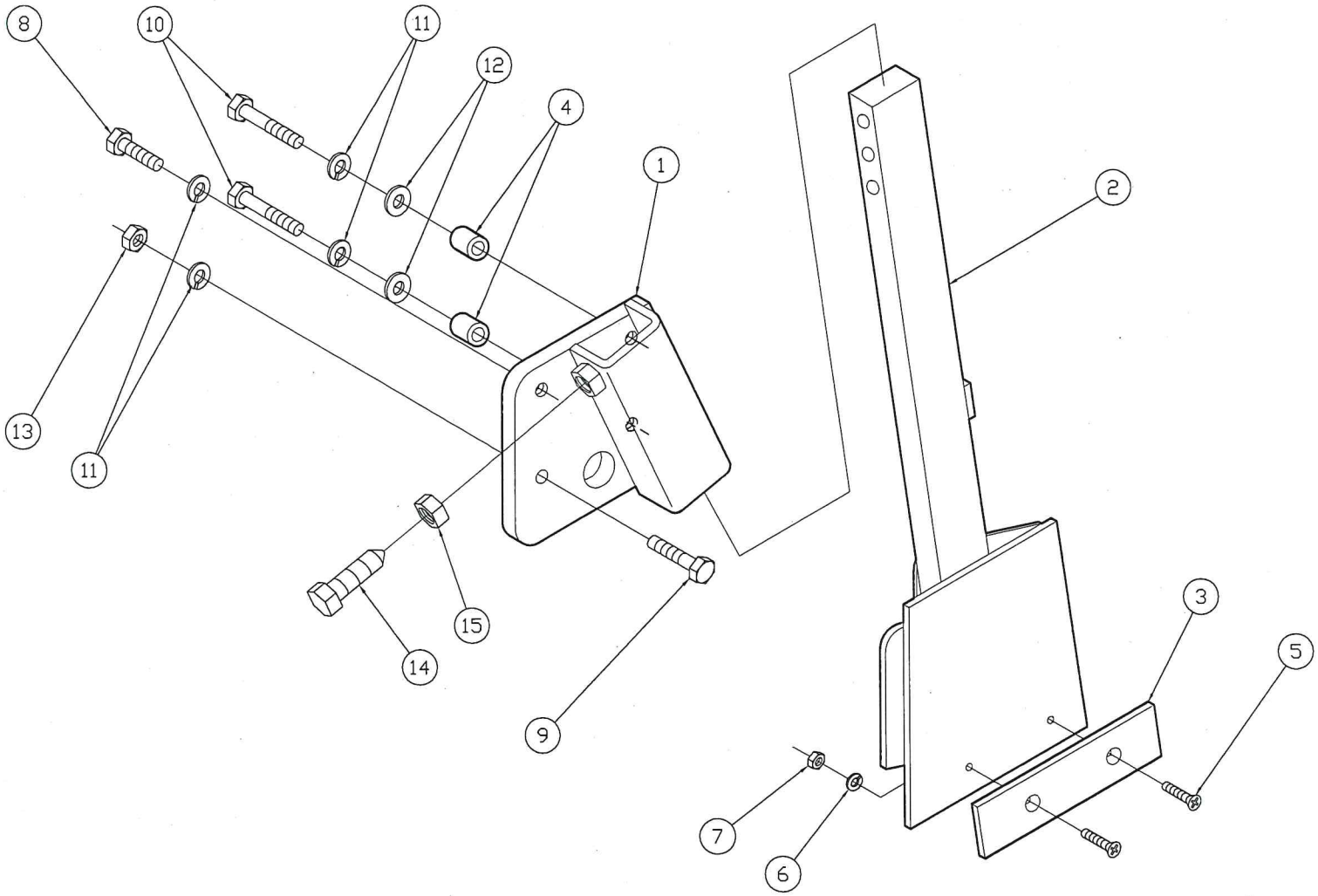

型式	BMM-EA	名称	ブロックマスターミニＳＰ ＣＭＰ

部番	部品名称	サイズ	コードNo.	数量（個／台）							備考
				BMM-EA							
*	ブロックマスターミニSP CMP		7TU310-35000	1							
1	スキホンタイ			1							
2	トリツケブラケット			1							
3	スーパープレート			1							
4	カラー	φ22*φ13*18		2							キャスタースタンドBKT共着しない時用
5	サラコネジ	M8*1.25*25		2							
6	バネザガネ	M8		2							
7	ロッカクナット	M8*1.25		2							
8	六角ボルト(小形)	M10*1.25*20		1							
9	六角中ボルト(小形)	M10*1.25*35-26		1							
10	六角中ボルト(小形)	M10*1.25*40-26		2							
11	平座金	M10		2							
12	バネ座金	M10		4							
13	六角ナット(小型)	M10*1.25		1							
14	先付六角ボルト	M14*1.5*40		1							
15	六角ナット(小形)	M14*1.5		1							