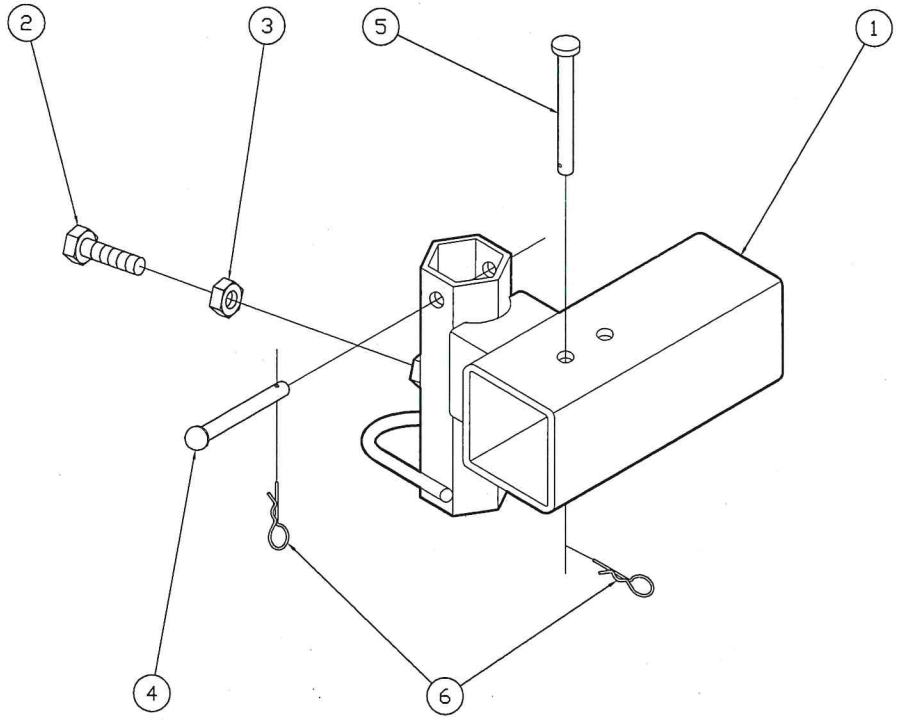

型式	YSM-L	名称	片培土器固定金具左CMP

部番	部品名称	サイズ	コードNo.(CUSTOMER)	数量（個／台）							備考
				YSM-L							
*	片培土器固定金具左CMP		7TU201-42000								
1	固定金具左			1							
2	六角ボルト	M12*1.75*35		1							
3	六角ナット	M12*1.75		1							
4	丸頭ピン	φ10*65		1							
5	丸頭ピン	φ10*80		1							
6	スナップピン(L)	φ10用		2							