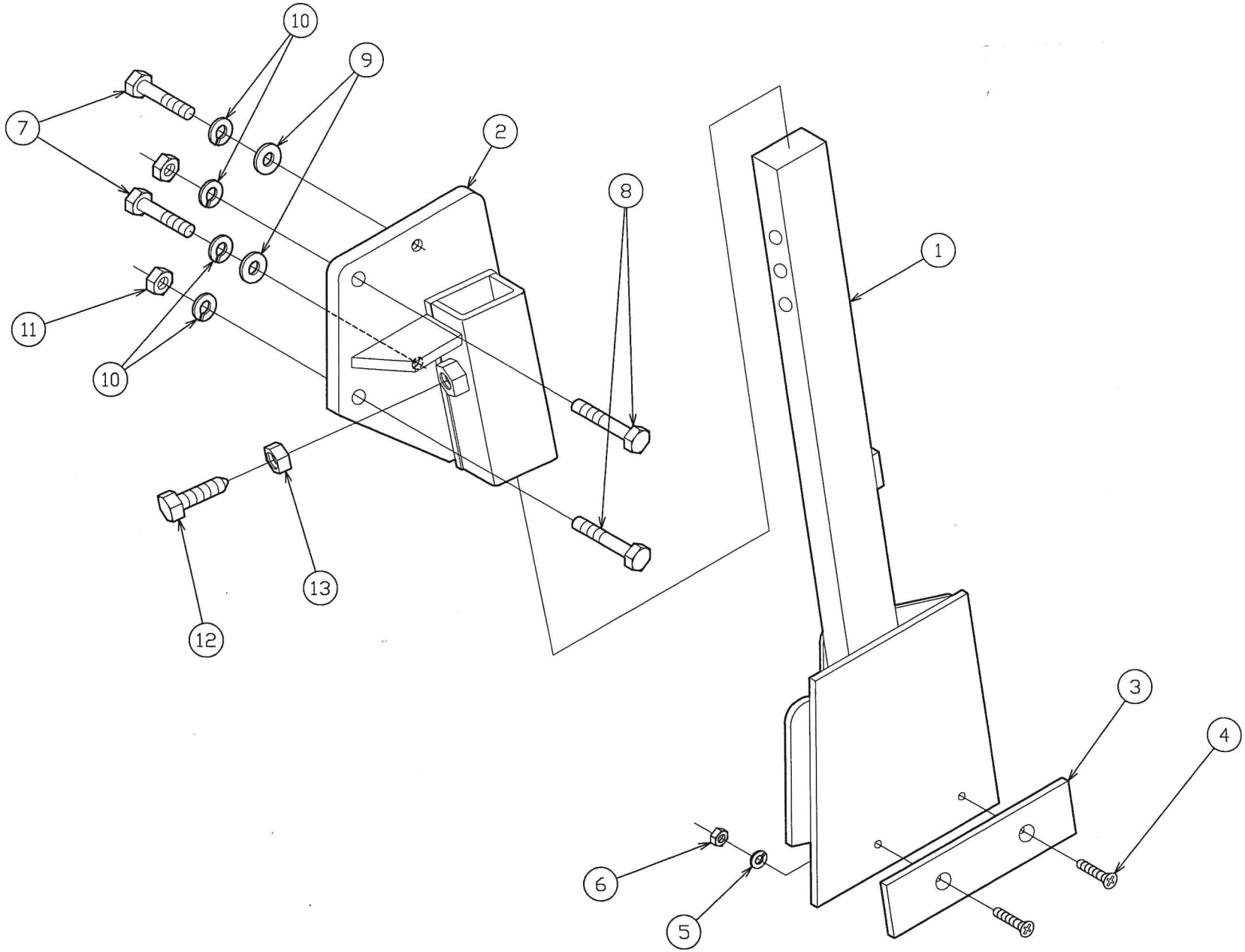

型式	BMM-RB	名称	ブロックマスターミニＳＰ ＣＭＰ

部番	部品名称	サイズ	コードNo.(CUSTOMER)	数量（個／台）							備考
				BMM-RB							
*	ブロックマスターミニSP CMP		32521-12410	1							
1	スキ本体			1							
2	ブラケット本体			1							
3	スーパープレート	t=6		1							
4	皿小ねじ	M8*1.25*25		2							
5	バネ座金	M8		2							
6	六角ナット	M8*1.25		2							
7	六角中ボルト	M12*1.25*50*30		2							
8	六角中ボルト	M12*1.25*60*30		2							
9	平座金	M12		2							
10	バネ座金	M12		4							
11	六角ナット(小型)	M12*1.25		2							
12	先付六角ボルト	M14*1.5*40		1							
13	六角ナット(小型)	M14*1.5		1							