三菱α 1 トラクタ用（Pロータリ）畦盛板3型装着要領図

MITSUBISHI

注意
①取り付けた部品・ボルト類は確実に締め付け固定してください。ロータリ・作業機等の破損につながります。
②取り外した部品・ボルト類は、大切に保管下さい。

注意
傷害事故を防止のため、作業機を装着する場合には、下記事項を守ってください。
①トラクタを平たんで広い場所に置く。
②エンジンを止め、駐車ブレーキを掛ける。
③装着する位置で、作業機降下速度調節グリップを［固定］の方向にいっぱいに回し油圧ロックをする。

■型式表

作業機名称	型式名称	コードNo.
畦盛板3型	UM3-AL1	32522-10761

■作溝断面図

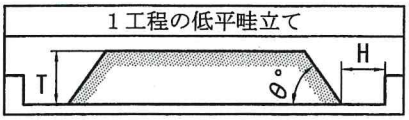

型　式	H	T	θ°
3型	9cm	10～23cm	63°

■装着要領

①ロータリ左右に装着の側板及び、左右隅の折りたたみ延長板を取り外します。
②①で取り外した側板部分に、畦盛板専用側板を①で取り外したナット類で取り付けます。
③本体に取り付けの連結板のボルト部を側板に、付属のナット類で取り付けます。
④縦支柱パイプ（左右）をそれぞれ取り付け、支柱棒を挿入し縦支柱パイプに付いているボルト（1）で締め付け固定します。
⑤畦盛板本体の左右の位置が決まれば、横支柱パイプに付いているボルト（2）を締め付け固定して下さい。

■装着図

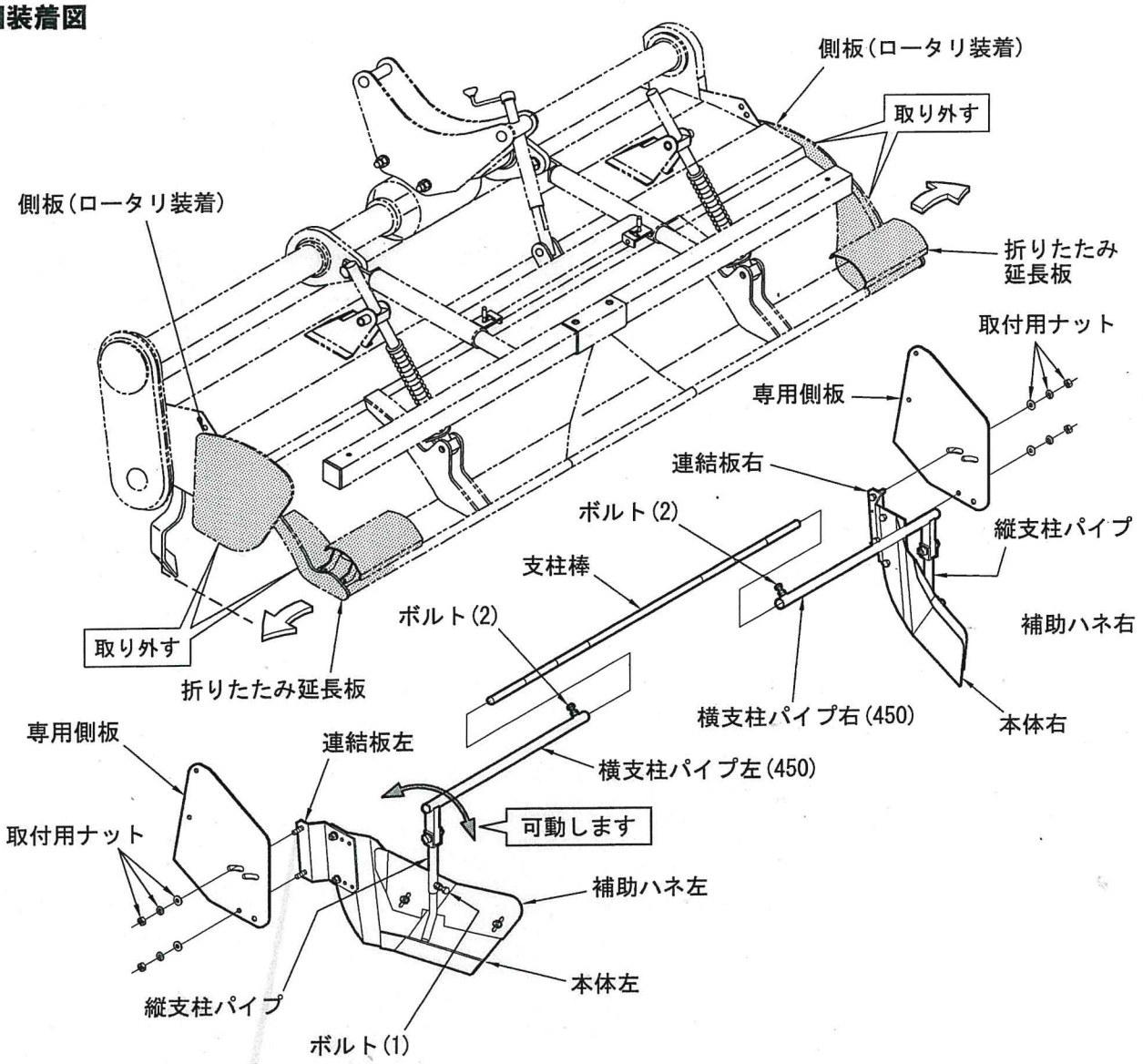

お願い
◆ご注文いただく際には本機形式、及びロータリ型式もあわせて明示ください。
◆取扱説明書は仕様改良のため、予告なく変更することがあります。

株式会社 小川農具製作所 〒675-2402 兵庫県加西市田谷町676 tel.0790-45-0006(代) fax.0790-45-1868
MAM-N2005-06-02