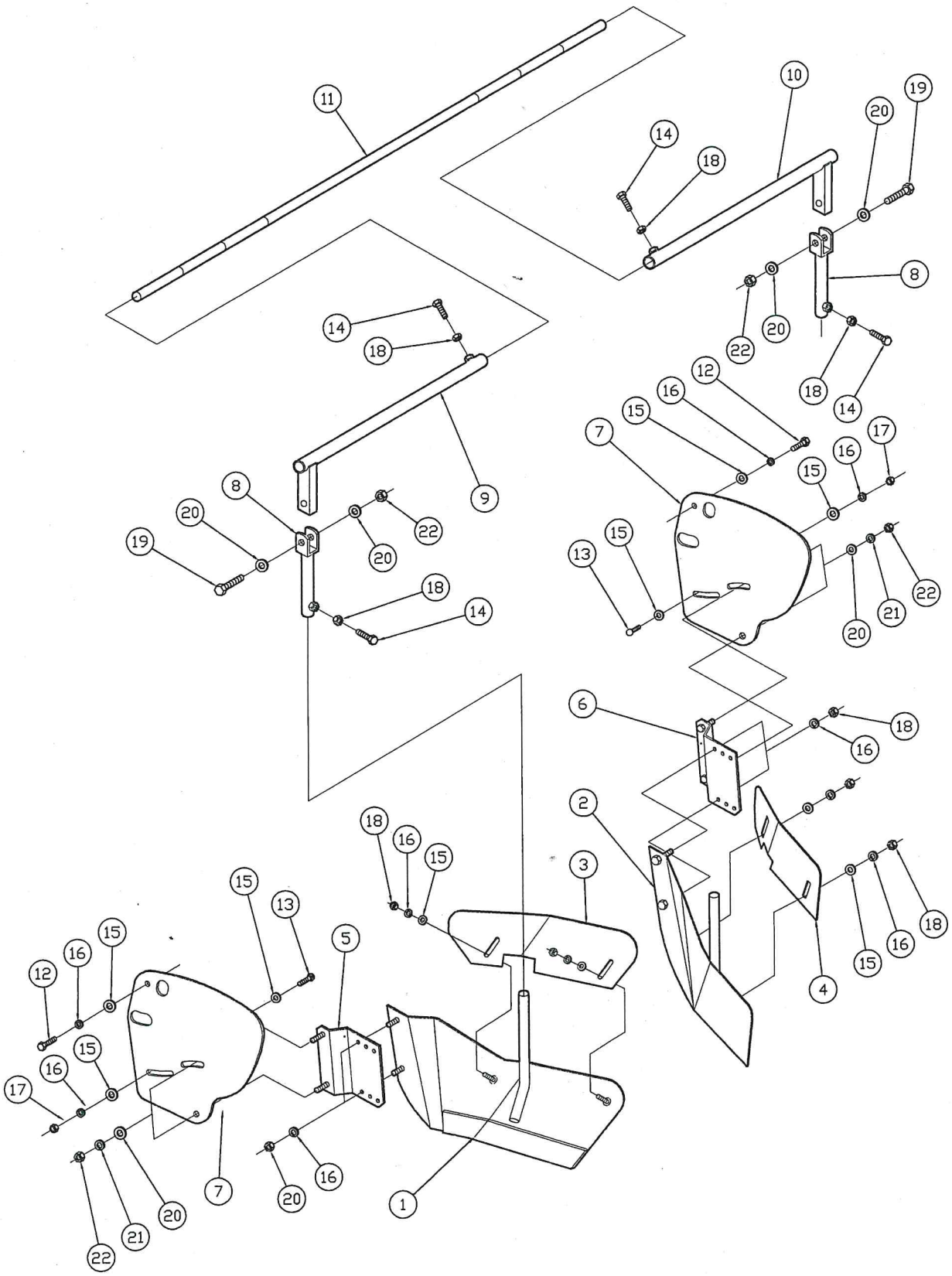
11
10
19
20
14
18
8
22
20
18
14
14
18
9
12
16
15
7
17
16
15
8
20
22
19
20
15
13
22
21
20
18
14
6
18
16
2
18
16
15
3
15
13
5
12
16
15
15
16
17
16
15
7
20
16
20
21
22
1
4
15
16
18

部番	品　番	部　品　名　称	数　量	互換性	備　考
※		ウネモリバン3ガタアッシ	1		
1		ホンタイヒダリ	1		
2		ホンタイミギ	1		
3		ホジョハネヒダリ	1		
4		ホジョハネミギ	1		
5		レンケツイタヒダリ	1		
6		レンケツイタミギ	1		
7		トリツケイタアッシ	1		
8	97702-13610	タテシチュウパイプ	2		
9	97702-13620	ヨコシチュウパイプヒダリ	1		
10	97702-13630	ヨコシチュウパイプミギ	1		
11	97702-11120	シチュウボウ	1		
12	01173-51020	ボルト　M10×20/1.25	2		
13		カクネマルアタマボルト　M10×30/P1.25	2		
14	01050-51030	ボルト　M10×30/1.5	2		
15	04013-50100	ヒラザガネ　M10	10		
16	04512-50100	バネザガネ　M10	12		
17	02118-50100	ナット　M10/P1.25	2		
18	02014-50100	ナット　M10/P1.5	12		
19	01053-51245	ボルト　M12×45/P1.75	2		
20	04013-50120	ヒラザガネ　M12	8		
21	04512-50120	バネザガネ　M12	4		
22	02054-50120	ナット　M12/P1.75	6		